Manual Usuario
Cargador tipo wallbox

7.4 kW PN. EV32002

Tipo 2 Mennekes

IEC 62196-2

Ver. 1.2 (03/09/21)

Características:

Rendimiento eléctrico

Corriente y voltaje nominales: 250 V CA 32 A

- Resistencia de aislamiento: >1000MΩ (DC500V)
- Aumento de temperatura terminal: <50ºK
- Impedancia de contacto: 0,5 mΩ máx.

Entrada nominal de CA:

- Fases / Líneas: 1 fase + neutro + PE
- Voltaje: 230V ± 10%
- Frecuencia: 50Hz

Salida nominal de CA:

- Voltaje: 230V ± 10%
- Corriente: 32A
- Potencia: 7.4KW

Diseño de estructura

- Material de la carcasa: plástico PC940
- Método de instalación: montaje en pared / soporte de suelo
- Soporte de montaje en pared: no es necesario
- Salida de carga: una pistola de carga (tipo 2)
- Longitud del cable: 4 m
- Indicador LED: color verde / amarillo / rojo para diferentes estados
- Botón de parada de emergencia: sí
- Función RFID: sí
- Tarjeta RFID: tarjeta Mifare de 2 piezas

Índice ambiental:

- Temperatura de funcionamiento: - 30 ~ + 50 ℃
- Humedad de trabajo: 5% ~ 95% sin condensación
- Altitud de trabajo: ＜ 2000 M
- Grado de protección: IP65
- Sitio de aplicación: interior / exterior
- Método de enfriamiento: enfriamiento natural

Protección de seguridad

- Protección múltiple: protección contra sobretensión / baja tensión, protección contra sobrecarga, protección contra cortocircuitos, protección contra fugas de corriente, protección contra puesta a tierra, protección contra sobretensiones, protección contra sobretemperatura / baja temperatura
- MTBF: 100.000 horas
- Estándar de seguridad: IEC 61851-1: 2017, IEC 62196-2: 2016
- Garantía: 2 años.

Función de la caja de control

- Protección contra fugas (reiniciar recuperación).
- Protección de subtensión de sobretensión (recuperación automática).
- Protección contra rayos.
- Protección contra sobrecorriente.
- Protección contra sobrecalentamiento.

Cable cargador

- Especificación: 3G6mm² + 0.5mm²

Cumple con los estándares

- IEC 62196-2

Precauciones

- No ponga el dispositivo en el agua.
- No pise el cable, no tire de él, no lo doble y no lo sepa.
- No deje caer la unidad de control ni coloque objetos pesados sobre ella.
- No coloque el cable de carga cerca de objetos de alta temperatura.
- No coloque la unidad en el automóvil o en una habitación
- cerrada mientras se carga.
- No utilice el dispositivo en temperaturas extremas (rango de funcionamiento normal (-30ºC a + 50ºC).
- El cable de entrada de la fuente de alimentación debe tener al menos 3 * 6 mm² con un conector estándar de 32A. Se propone completar la distribución de electricidad por profesionales.
- o Asegúrese de que el enchufe de carga, el cable y la caja de control no tengan ningún signo de arañazos, óxido, grietas, etc.
- o No cargue si la toma de corriente está dañada, oxidada, agrietada o flojamente conectada.
- o Antes de cargar, asegúrese de que el enchufe y la toma de corriente sean compatibles.
- o El indicador LED de energía verde está siempre encendido cuando la batería está completamente cargada.

evplugchargers

Advertencias

- Lea atentamente estas instrucciones y el manual del propietario de su vehículo antes de cargar su EV.
- Usar solo en la red con interruptor
- de circuito de corriente de falla.
- No use este producto si el cable de carga EV está dañado.
- Solo para uso con carga de vehículos eléctricos.
- El producto debe estar conectado a tierra.
- No use esta unidad con un cable de extensión o adaptador.
- No inserte ningún dedo en el enchufe de carga.
- La unidad no contiene piezas reparables por el usuario. No intente reparar o reparar el dispositivo usted mismo.
- Si la unidad no funciona correctamente de acuerdo con las instrucciones de funcionamiento, no utilice esta unidad. Comuníquese con su distribuidor para una reparación o reemplazo.
- Utilice el producto en condiciones normales lejos de materiales erosivos de alta temperatura o fuentes de ignición.
- No se ponga en contacto con el conductor metálico para evitar accidentes por descargas eléctricas.
- La carcasa del producto está hecha de termoplástico, no la golpee para evitar reducir el rendimiento.

Pasos de instalación

1. De acuerdo con la ilustración de instalación, taladre 3 orificios de Ø6 * 35 mm e inserte el tubo de expansión.
2. Inserte 2 tornillos autorroscantes M4 * 32 en el tubo de expansión y deje una distancia de 5 mm.
3. Abra el panel frontal del cargador, cuelgue el cuerpo del cargador en los tornillos autorroscantes y bloquee el tornillo autorroscante M4 * 32 en la parte inferior.
4. A través de la junta impermeable, conecte 3 cables de alimentación de 6 mm² a los terminales de entrada correspondientes.
5. Cierre el panel frontal del cargador de acuerdo con la ilustración de instalación y bloquee el tornillo M4 * 8 para evitar el robo del cargador.

Comprobación de encendido

Verifique antes de encender

1. La ubicación del cargador debe ser fácil de operar y mantener.
2. Asegúrese de que los cables de alimentación estén correctamente conectados e instalados de forma segura.
3. Asegúrese de que el tipo de interruptor de protección contra fugas de corriente del cable de entrada de CA sea razonable. Page | 4 User manual for evplug charger 7.4 kW PN. EV32002 www.evplugchargers.com

Verificar después de encender

1. Encienda el disyuntor de protección contra fugas para la entrada de corriente CA.
2. Después de que el cargador esté encendido, se auto comprobará durante aproximadamente 30 segundos. El indicador LED mostrará los colores rojo, amarillo y verde por turnos durante 1S por separado.
3. Observe el estado del color del indicador LED después de la autocomprobación. Estado de espera: LED verde parpadeante, 1S encendido, 3S apagado.
4. Estado de avería: LED rojo siempre encendido.

Operación de carga

1. Conecte la pistola de carga a EV.
2. Comience a cargar deslizando la tarjeta provista en el área de deslizamiento de tarjetas.
3. Detenga la carga deslizando la tarjeta nuevamente.
4. Desconecte la pistola de carga.

Precauciones

1. Instale los cables de alimentación de acuerdo con el terminal de entrada de L (cable vivo), N (cable neutro), PE (cable de tierra) y no invierta los cables L y N.
2. El PE (cable de tierra) debe conectarse a tierra de forma fiable.
3. Después de encender, asegúrese de que el botón de parada de emergencia esté en estado emergente.

Evplugchargers

4. Asegúrese de que la pistola de carga esté libre de suciedad y agua antes de la carga.
5. No coloque el cargador en EV durante la carga.

Garantía:

Los daños causados por las siguientes razones no están cubiertos por la garantía:

1. Manipulación, instalación, uso y mantenimiento inadecuados por parte del usuario.
2. El producto cae al agua.

Esta garantía es solo para el comprador original y NO es transferible.

TENGA EN CUENTA: Este documento incluye la información más reciente en el momento de la impresión. EVplug Chargers, S.L. se reserva el derecho de realizar cambios en este producto sin previo aviso. Los cambios o modificaciones a este producto por parte de un centro de servicio no autorizado podrían anular la garantía del producto

evplug chargers

CONFIGURACIÓN ESPECIAL INTERNA EQUIPO

1. Cancelar tarjeta RFID

Realiza esta modificación si quieres quitar la seguridad del cargador, para que al enchufarlo empiece a cargar sin tener que activarlo a través de la tarjeta RFID.

Configuración del pin J5, el primero contando desde la izquierda.

RFID ACTIVO: El puente se inserta en los dos pines inferiores (inferior + medio) y la tarjeta RFID comienza / detiene la carga.
RFID APAGADO: El puente se inserta en los dos pines superiores (superior + medio) y funciona plug & play. No necesita una tarjeta RFID.

2. Pasar de 7,4 kW a 6,2 - 5,3 - 3,7 kW carga máxima

Reduzca la potencia de carga máxima si no es posible instalar más potencia debido a limitaciones de instalación. Pudiendo reducir la potencia máxima de la carga de 7,4 a 6,2 - 5,3 - 3,7 kW.

Coloque los puentes para los conectores J3 y J4, en este caso el segundo y el tercero por la izquierda.

Por ejemplo 7.4kW (32A), el puente se inserta en los dos pines inferiores (inferior + medio) y la corriente de salida es 32A.

Para 3.6kW (16A), el jumper del Jumper J4 se inserta en los dos pines superiores (superior + medio) y la corriente de salida es 16A

	J5	J4	J3	J2		J5	J4	J3	J2
16A					27A				
3.7kW					6.2kW				
	J5	J4	J3	J2		J5	J4	J3	J2
23A					32A				
5.3kW					7,4kW				

ILUSTRACIÓN DE LA INSTALACIÓN

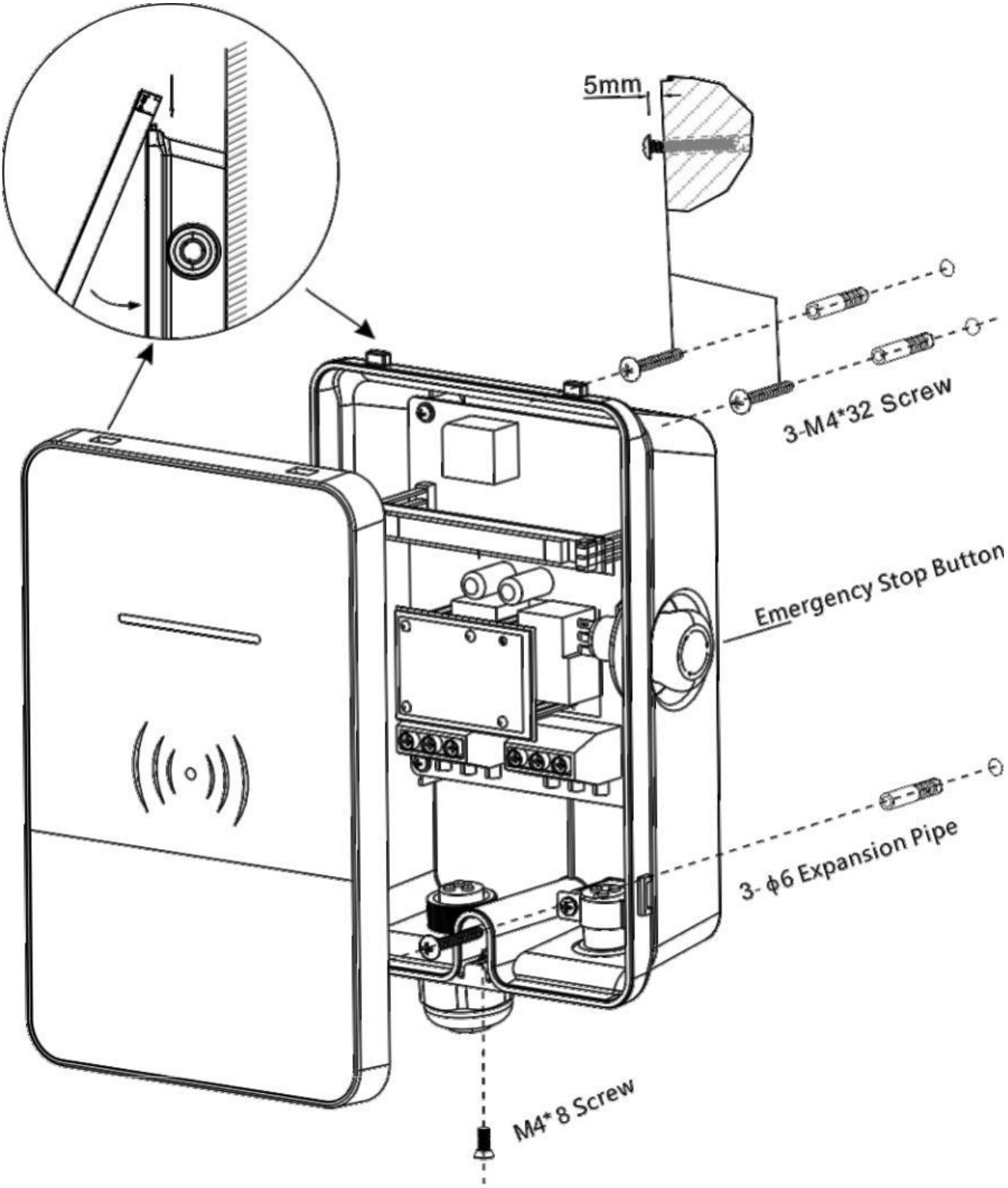

INSTALACIÓN ELÉCTRICA

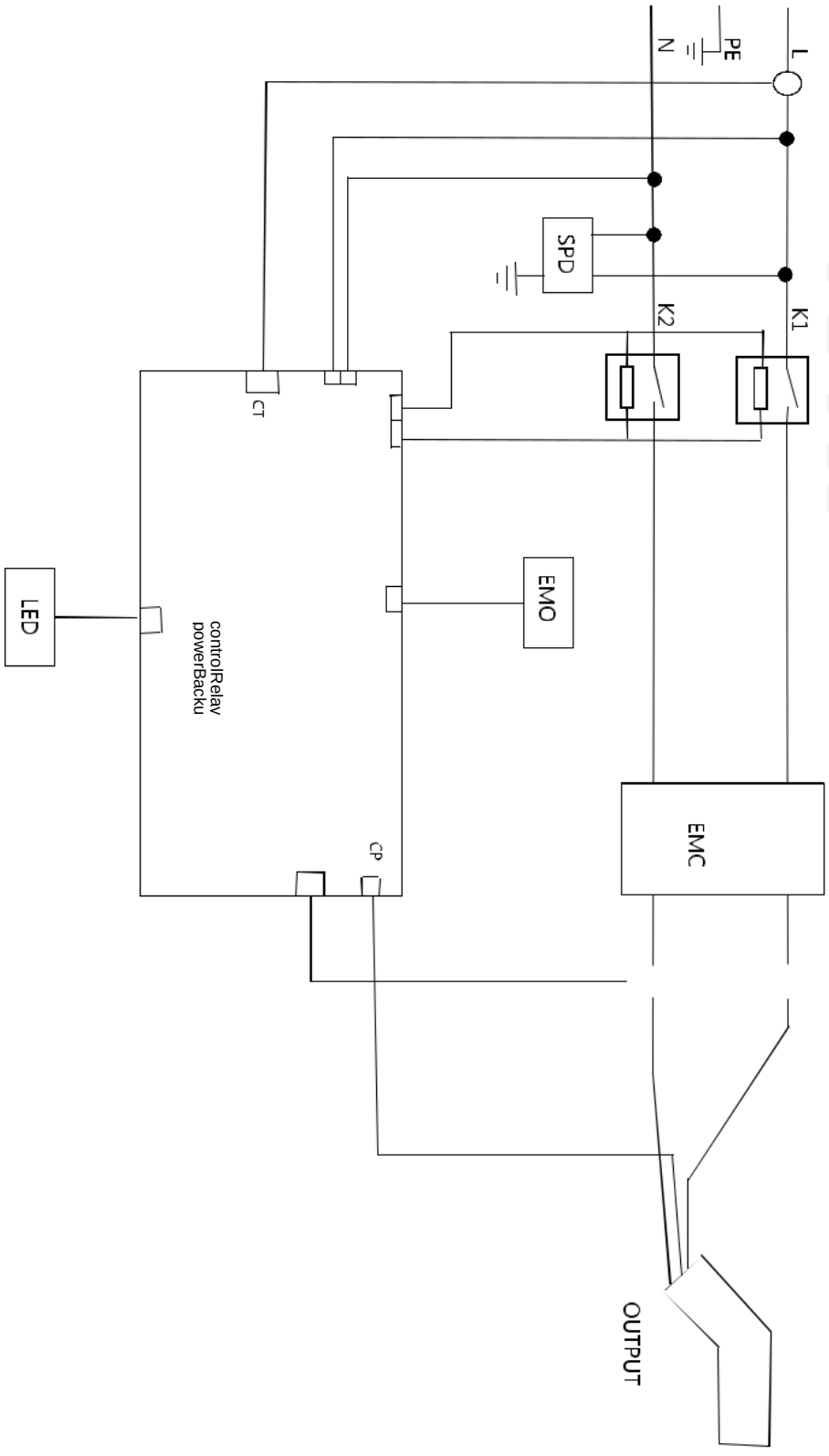

evplug chargers